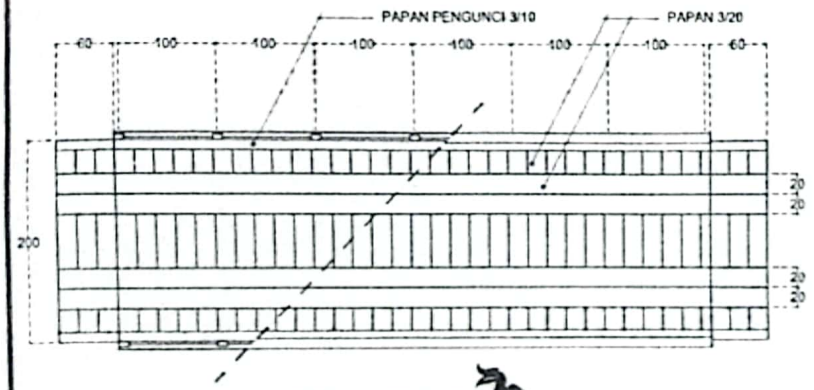

DENAH JEMBATAN
skala 1 : 50

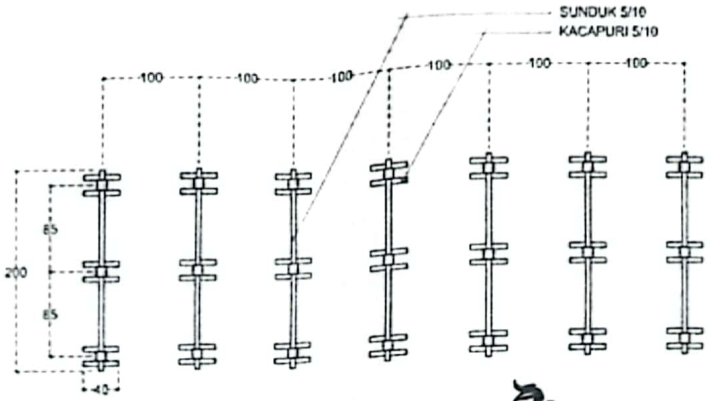

RENC. SUNDUK & KACAPURI
skala 1 : 50

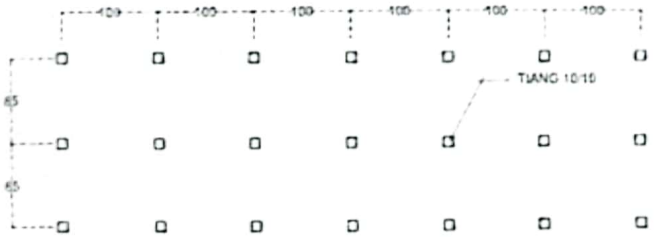

RENC. SLOOF & GELAGAR
skala 1 : 50

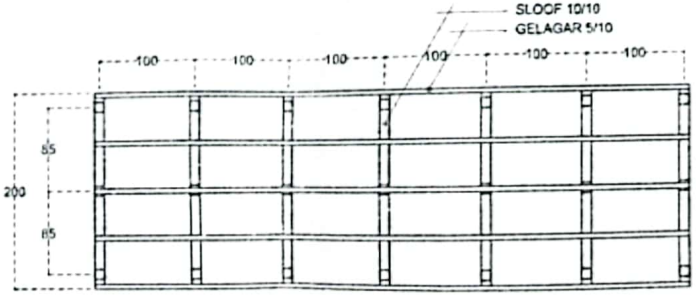

RENC. SLOOF & GELAGAR
skala 1 : 50

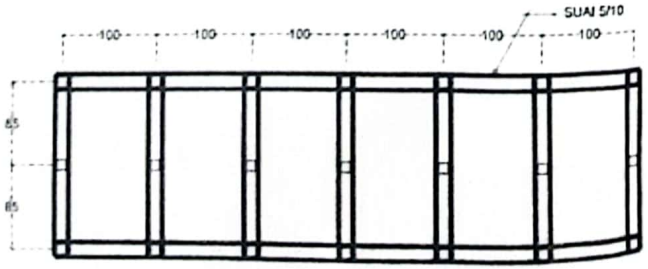

RENC. SUAI KUNCI
skala 1 : 50

PEMERINTAH KOTA PALANGKA RAYA
KECAMATAN BUKIT BATU
Jalan Tjilik Riwut Km. 33
Tlp 0536 - (4262023) Kode Pos 73221
Tangkiling

PROGRAM
PEMBERDAYAAN MASYARAKAT DESA DAN KELURAHAN

KEGIATAN
PEMBERDAYAAN KELURAHAN

SUB KEGIATAN
PEMBUATAN JEMBATAN KAYU MENUJU PEMAKAMAN

PEKERJAAN
PERENCANAAN TEKNIS DI KECAMATAN BUKIT BATU (PAKET 1)

LOKASI KEGIATAN
KELURAHAN KANARAKAN KECAMATAN BUKIT BATU

TAHUN ANGGARAN
2023

DIBUAT OLEH
KONSULTAN PERENCANA
CV. MAYANG ENGINEERING
PUSAT PALANGKA RAYA

AHMAD RIYADI, ST
DIREKTUR

DISETUJUI OLEH
CAMAT BUKIT BATU
SEBAGAI PENGGUNA ANGGARAN
PEJABAT PEMBUAT KOMITMEN

HENDRIKUS SATRIA BUDI, A.P., M.AP
PEMBINA (IK. IV/B)
NIP. 19730715 198311 1 001

CATATAN

Dipindai dengan CamScanner

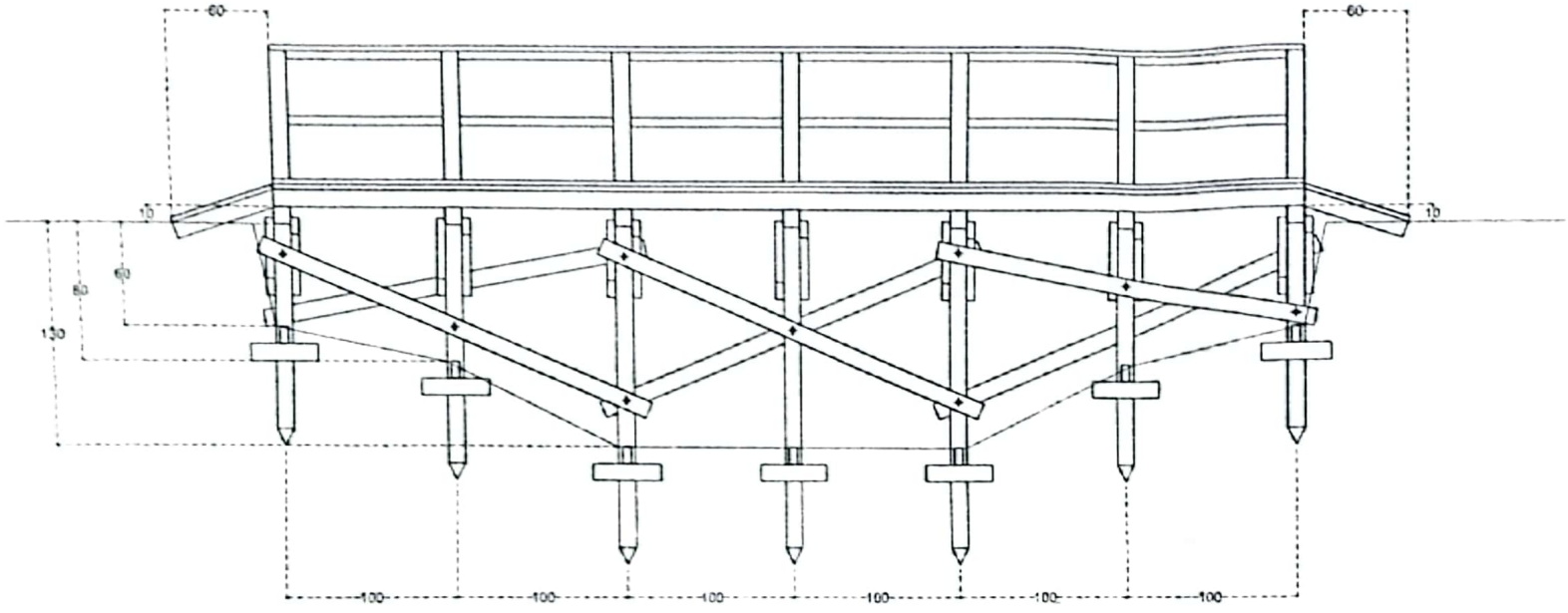

POTONGAN MEMANJANG - 1
skala 1 : 30

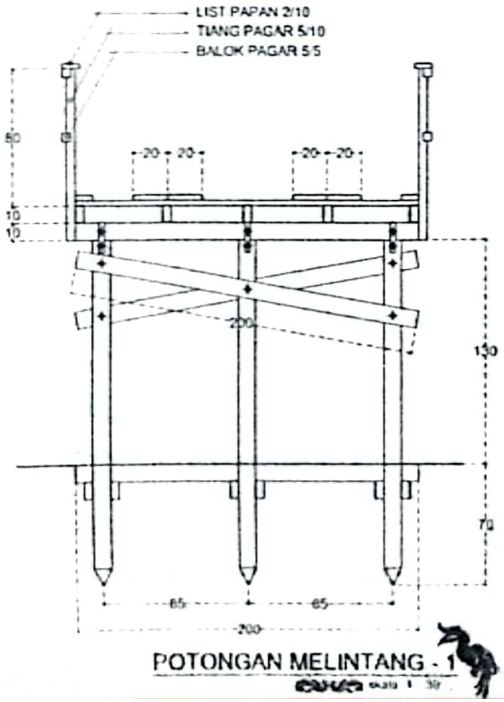

POTONGAN MELINTANG - 1
skala 1 : 30

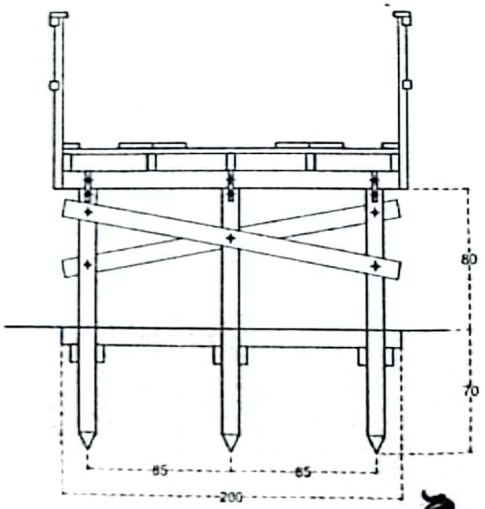

POTONGAN MELINTANG - 2
skala 1 : 30

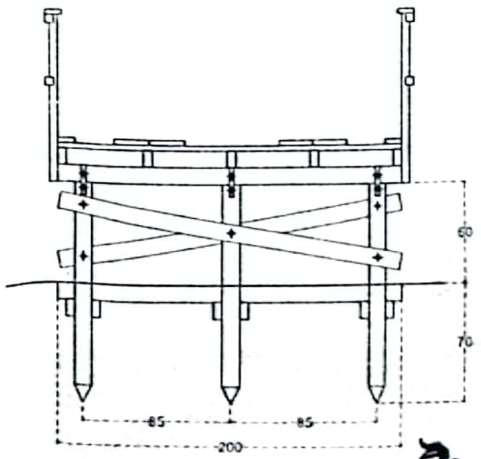

POTONGAN MELINTANG - 3
skala 1 : 30

PEMERINTAH KOTA PALANGKA RAYA
KECAMATAN BUKIT BATU
Jalan Tjilik Riwut Km. 33
Tlp 0536 - (4202023) Kode Pos 73221
Tangkiling

PROGRAM	PEMBERDAYAAN MASYARAKAT DESA DAN KELURAHAN
KEGIATAN	PEMBERDAYAAN KELURAHAN
SUB KEGIATAN	PEMBUATAN JEMBATAN KAYU MENUJU PEMAKAMAN
PEKERJAAN	PERENCANAAN TEKNIS DI KECAMATAN BUKIT BATU (PAKET 1)
LOKASI KEGIATAN	KELURAHAN KANARAKAN KECAMATAN BUKIT BATU
TAHUN ANGGARAN	2023
DIBUAT OLEH	KONSULTAN PERENCANA CV. MAYANG ENGINEERING PUSAT PALANGKA RAYA AHMAD RIYADI, ST DIREKTUR
DIPERTAUT OLEH	CAMAT BUKIT BATU SEBAGAI PENGGUNA ANGGARAN PEJABAT PEMBUAT KOMITMEN HENDRIKUS SATRIA BUDI, A.P., M.AP PEMBINA TK I (IV/B) NIP 19730715 199311 1 001

Dipindai dengan CamScanner